HOPPER TOPPER POWERLIFT

(dopravní čerpadlo)

UNIFILLER®

Unifiller Hopper Topper Powerlift je dopravní čerpadlo, které Vám pomůže zajistit hladký průběh výroby. Šetrná technologie čerpání zajistí rychlou a spolehlivou přepravu Vašich produktů. Nezáleží na tom, zda čerpáte jemné krémy, šlehané těsto, kousky ovoce, náplně s oříšky, polévky, saláty, omáčky apod. Dopravní čerpadlo Hopper Topper Powerlift firmy Unifiller zajistí bezvadnou přepravu všech Vašich produktů tak, aby jejich vlastnosti zůstaly zachovány.

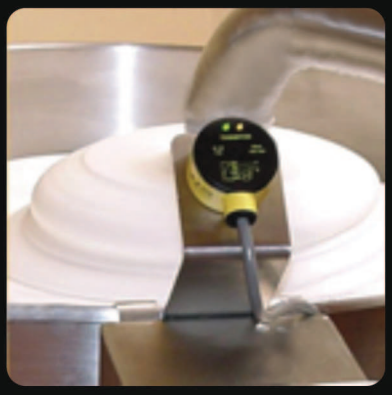

VÝHODY

- Nepřetržitý provoz bez nutnosti zvedání těžkých břemen
- Technologie čerpání napodobuje jemné „nabírání rukou"
- Schopnost čerpat produkt přímo z díže, kotlíku apod.
- Unikátní sklopný mechanismus umožňující snadnou výměnu díží
- Optické čidlo řídící stav hladiny produktu v násypce a zajišťuje nepřetržitý chod výroby
- Rychlé čištění a přenastavení stroje, demontáž bez nutnosti použití nářadí
- Univerzálnost zařízení – je vhodné pro většinu díží

VLASTNOSTI

- Pojízdný nerezový podstavec s nastavitelnou výškou pro různé velikosti díží
- Řízení průtoku, možnost nastavení rychlosti čerpání pro různé produkty
- Ergonomická a spolehlivá technologie zvedání

SYSTÉM OBSAHUJE

- Možnost standardní i prodloužené verze zařízení
- Optické čidlo zajišťující automatický start/stop pro řízení hladiny produktu v násypce
- Stručný manuál pro rychlý start a set základních náhradních dílů

UNIFILLER

HOPPER TOPPER POWERLIFT

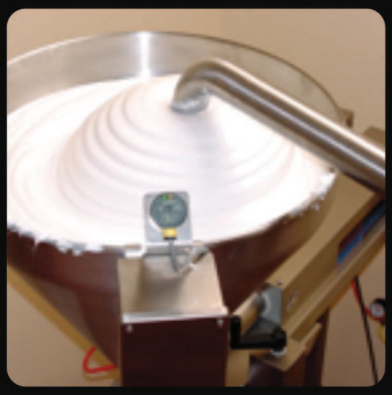

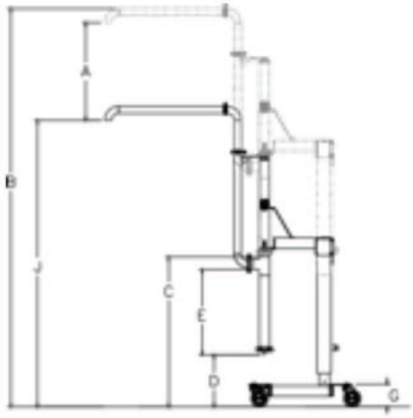

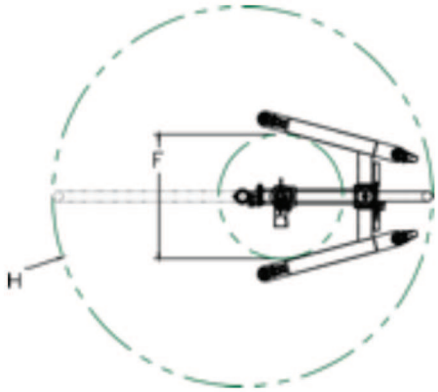

Specifikace	Výkres	Powerlift	Powerlift prodl.
Výška			
Vzdál.max.a min. výst. čerp.	A	71 cm	91 cm
Max. výška čerpání od podlahy (nahoře)	B	290 cm	328 cm
Max. výška díže od podlahy	C	109 cm	115 cm
Vzdálenost dna díže od podlahy	D	38 cm	28 cm
Vzdálenost mezi čerpáním a výpustí (max. hloubka díže)	E	62 cm	87 cm
Rám			
Vnitřní šířka	F	63 cm	82 cm
Výška spodního rámu	G	15 cm	17 cm
Pracovní dosah hadice	H	193 cm	193 cm
Max. výška pozice čerpání od podlahy (dole)	J	208 cm	226 cm

Transportní data	Powerlift	Powerlift prodl.
Rozměry	153 cm x 86 cm x 51 cm	178 cm x 97 cm x 56 cm
Váha	113 kg	125 kg

RYCHLOST
- Nastavení rychlosti čerpání pomocí regulátoru tlakového vzduchu

OBJEM
- 11 – 49 l/min.

PŘÍVODY
- 226 Nl/min. stlačeného vzduchu při tlaku 6,9 bar
- Elektro: 230V/3f/50Hz

VELIKOST ČÁSTIC
- Až do velikosti 25mm

PEKASS s.r.o.
Hřbitovní 100
312 00 Plzeň
Česká republika

Tel. +420 377 235 972
Fax: +420 377 235 863
www.pekass.cz
pekass@pekass.cz

PEKASS® špičková technika do pekáren